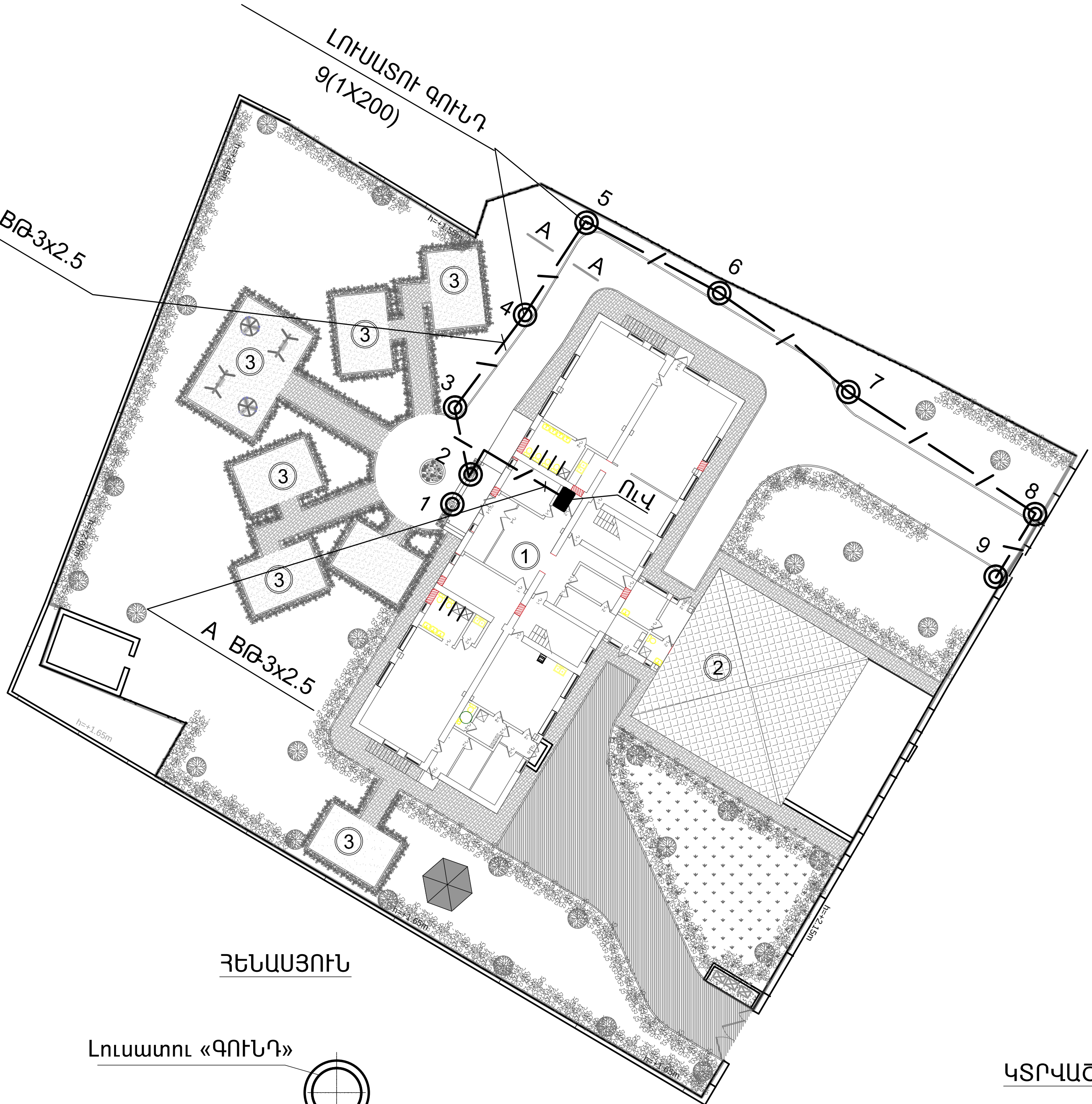

ՀԵՆԱՍՅՈՒՆ

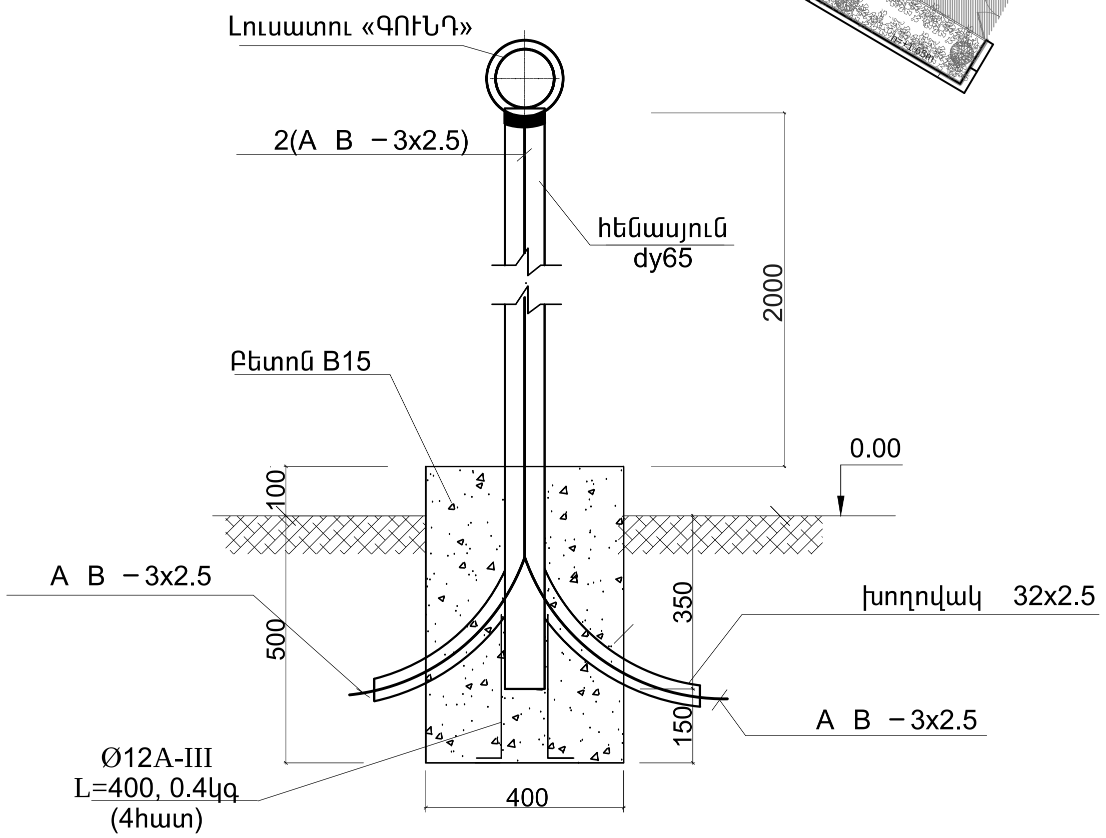

ԿՏՐՎԱԾՔ Ա - Ա

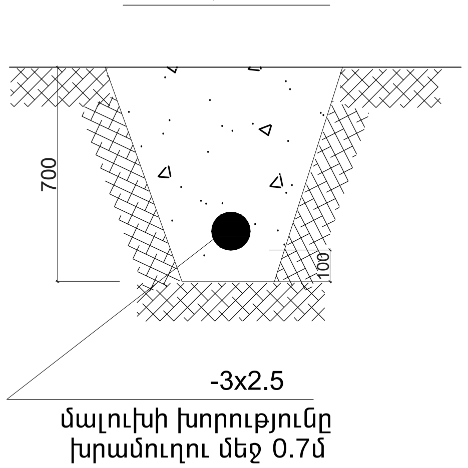

Արտաքին էլ.լուսավորության մասնագիր			
ՀՀ ը/կ	Աշխատանքի անվանումը	Չափ. միավ.	Քանակը
1	2	3	4
1	Բետոնե հիմքերի պատրաստում հենարանների տակ մակնիշը B15(200)	$մ^3$	0.9
2	Հենասյուն պողպատե խողովակներից d=76x3.5, H=2.5մ	հատ	9
3	Մետաղական խողովակ d=32x2.5 l=0.5մ /18 հատ	գմ	9.0
4	Պողպատե ամրան A500C	տ	0.02
5	ABBб 3x2.5 մմ2 հատվածքով ալյումինե հաղորդալարի անցկացում	գմ	100.0
6	ABBг 3x2.5 մմ2 հատվածքով ալյումինե հաղորդալարի անցկացում	գմ	20.0
7	«ԳՈՒՆԴ» տիպի լուսատուների տեղադրում	կ-տ	9
8	III կարգի գրունտի մշակում ձեռքով	մ3	37.2
9	Գրունտի ետլիցք ձեռքով	մ3	36.6
10	Ավելորդ գրունտի բարձում ձեռքով ինքնաթափ մեքենայի վրա	մ3	0.6
11	Ավելորդ գրունտի տեղափոխում մինչև 2 կմ	տ	1.1
12	Հենասյուների ներկում 2 անգամ	$մ^2$	3.5

1 և 2 հենասյուների բարձրությունը 900 մմ

ԾՐԱԳՐԻ ԱՌԱՋԱԴՐԱՆՔ՝ TAN-07		ԹԱԼԻՆԻ ԹԻՎ 3 ՄԱՆԿԱՊԱՐՏԵԶԻ ՎԵՐԱԿԱՌՈՒՑՈՒՄ			
		Էլեկտրատեխնիկական մաս	ՓՈՒԼ	ԹԵՐԹ	ԹԵՐԹԵՐ
			ԱՆ	ԷՏ-7	7
ՆԱԽԱԳԾ.	Ռ.Կարապետյան	Արտաքին էլ. լուսավորություն	INTER energie	ԻՆՏԵՐ էներգիա ՍՊԸ	
ԳԼԽ. ՄԱՍՆ.	Ռ.Կարապետյան				
ՊԱՇՏՈՆ	ԱԶԳԱՆՈՒՆ	ՍՏՈՐԱԳՐ.			